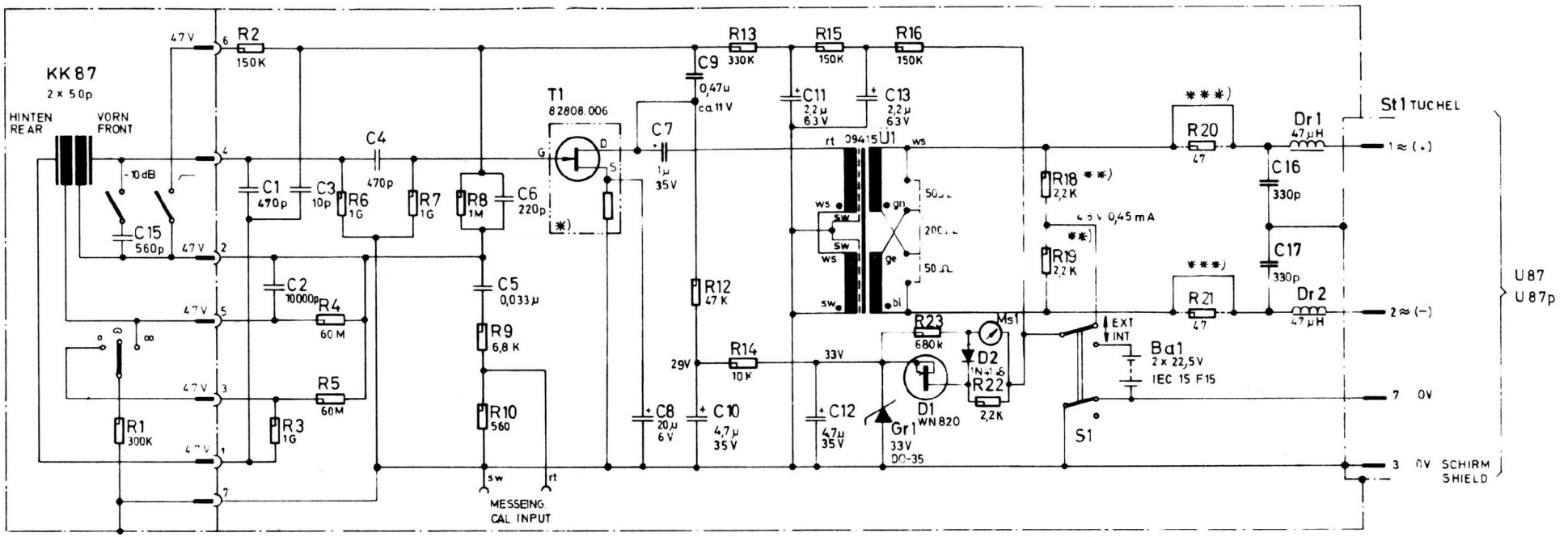

PHANTOMSPEISUNG DIN45596
PHANTOM-POWERING DIN45595
+48 V , 0,45mA

(+) = POLARITÄT BEI DRUCKANSTIEG VOR DER MEMBRAN
POLARITY AT SUDDEN RISE OF SOUND PRESSURE
BEFORE THE DIAPHRAGM

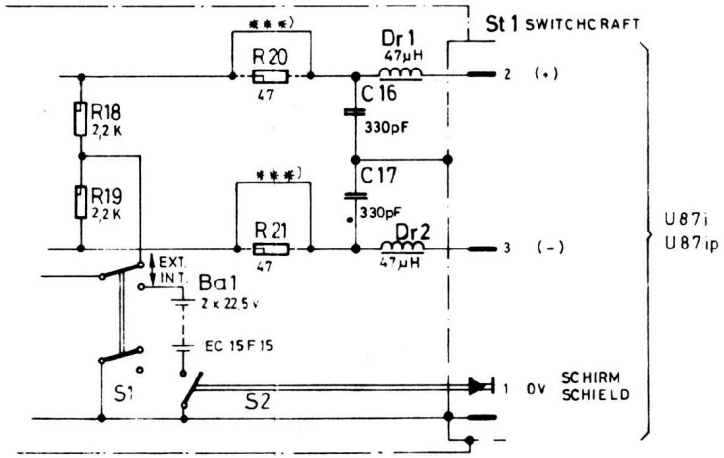

COLORS

GERMAN	AMERICAN
RT	RED
WS	WHT
SW	BLK
GN	GRN
GE	YEL
BL	BLU

RESISTOR
GERMAN AMERICAN

0,125W

D1
WN 820

AUF DIE LOTANSCHLUSSE GESEHEN!
SOLDERING SIDE VIEW!

St1
U87, U87p — NT 3470
U87i, U87ip — NS D3M

AUF DIE STECKER GESEHEN!
PIN VIEW!

ABGEGLICHEN
*) SELECTED

**) PAARWEISE AUF GLEICHEN WERT (≤ 1%) AUSSUCHEN
SELECT IN PAIRS OF IDENTICAL VALUE (≤1%)

***) DIESE BRÜCKE ENTFÄLLT BEI U87p, U87ip
REMOVE BRIDGE FOR U87p, U87ip

KONDENSATOR MIKROPHON U87,U87p,U87i,U87ip
CONDENSER MICROPHONE U87, U87p,U87i, U87ip
10241-930-000 20

GEORG NEUMANN GMBH

BERLIN

22.1.75

85351.000091